BHC Gummi-Metall-Technik

Synergien in einer starken Gruppe

RUPF Industries
Automotive • Hydraulik • Maschinenbau

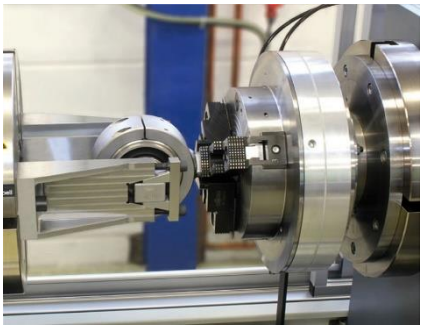

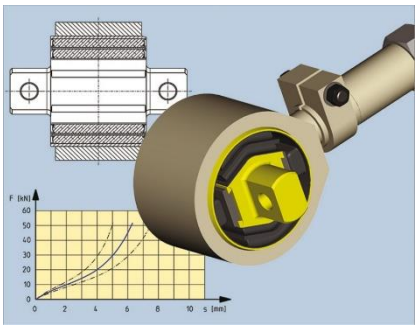

Wir als BHC Gummi-Metall GmbH beschäftigen ca. 110 Mitarbeiter und sind ein familiengeführtes, innovatives und international tätiges Unternehmen mit Sitz in Meckenheim. Wir entwickeln und produzieren schwingungsdämpfende Lösungen in enger Zusammenarbeit mit unseren Kunden, zu denen wir nahezu alle namhaften Hersteller von Zügen, LKWs, Bussen, Traktoren, Mähdreschern und vielem anderen zählen dürfen.

Wir sind Teil der mittelständischen RUPF INDUSTRIES-Gruppe, die bekannte Kunden der Bereiche Fahrzeugtechnik, Hydraulik und Maschinenbau mit ca. 950 Mitarbeitern im In- und Ausland betreut.

Für unseren Standort in Meckenheim bei Bonn suchen wir ab sofort einen motivierten und einsatzfreudigen:

Stellvertretender Einkaufsleiter (m/w/d)

Ihr Aufgabengebiet:

- Abwicklung und Organisation aller Prozesse des internationalen Einkaufs
- Analyse und systematische Strukturierung unseres umfangreichen Einkaufsportfolios (v.a. Zeichnungsteile), z.B. diverser Dreh-, Fräs- und Stanzteile, Rohrabschnitte wie auch einer Vielzahl Kautschuktypen unter Berücksichtigung von Zeit, Kosten und Qualität
- Durchführung von Preisverhandlungen
- Enge Zusammenarbeit mit unserer Entwicklung wie auch z.B. der Fertigungssteuerung zur Identifikation optimaler Beschaffungslösungen
- Unterstützung bei der Entwicklung der Systeme im Hinblick auf Norm- und Kundenanforderungen sowie zukünftig die Steuerung eines kleinen Teams
- Eigenständige Abstimmung, Gestaltung und Durchführung des Projekt- und Regeleinkaufs
- Führen von regelmäßigen Lieferantengesprächen, gelegentlich auch bei Ihren Partnern vor Ort

Was Sie mitbringen sollten:

- Erfolgreich abgeschlossenes Studium des Wirtschaftsingenieurwesens, Fachrichtung Maschinenbau
- Mehrjährige Berufserfahrung als technischer Einkäufer oder Disponent, idealerweise im zerspanungsnahen Bereich mit kleinen bis mittelgroßen Stückzahlen
- Bereitschaft, anspruchsvolle und abwechslungsreiche Aufgaben anzugehen, die durch Eigenständigkeit und Freiraum geprägt sind
- Erfahrung in gummiverarbeitenden Unternehmen wünschenswert,
- Gutes technisches Verständnis sowie fundierte kaufmännische Kenntnisse
- Hohe strategische Denkweise und sehr gutes Verhandlungsgeschick, Durchsetzungsvermögen
- Gute ERP-Kenntnisse (SAP MM/PP) sowie routinierter Umgang mit MS Office
- Fundierte Englischkenntnisse
- Zuverlässige und sorgfältige Arbeitsweise
- Unternehmerisches und analytisches Denken
- Einsatzbereitschaft, Flexibilität und Eigeninitiative

Was wir Ihnen bieten:

Eine interessante und vielseitige Tätigkeit in Festanstellung mit einer leistungsgerechten Vergütung.
Ein engagiertes Team stellt Ihre sorgfältige und fachliche Einarbeitung sicher.
Unsere Unternehmenskultur ist geprägt von flachen Hierarchien, kurzen Entscheidungswegen und einem respektvollen Umgang in einer familiengeführten Unternehmensgruppe.

Die Förderung von Weiterbildung ist für uns selbstverständlich.

Wir haben Ihr Interesse geweckt?

Dann senden Sie uns Ihre vollständigen Bewerbungsunterlagen, gerne auch per Email, mit Angabe der frühestmöglichen Verfügbarkeit und Ihrer Gehaltsvorstellung an:
RUPF Verwaltungs GmbH, Personalabteilung, Alfred Nobel Straße 5, 41515 Grevenbroich, madlen.helbig@rupf-industries.com